Châssis BIG FOOT
INSTRUCTIONS DE MONTAGE

1 Séparer les BRIDES des PIEDS.

2 Disposer au sol les BARRES SIMPLES, les BARRES TRANSVERSALES, les BRIDES et les RACCORDS (au besoin) pour vérifier l'emplacement des différents éléments.

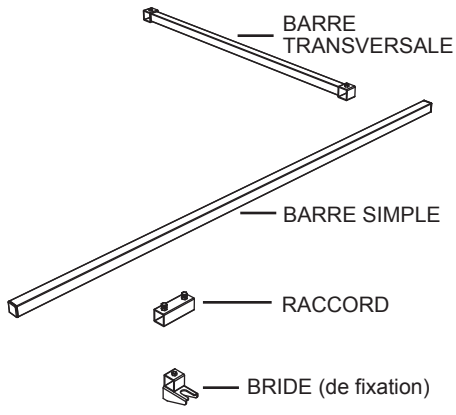

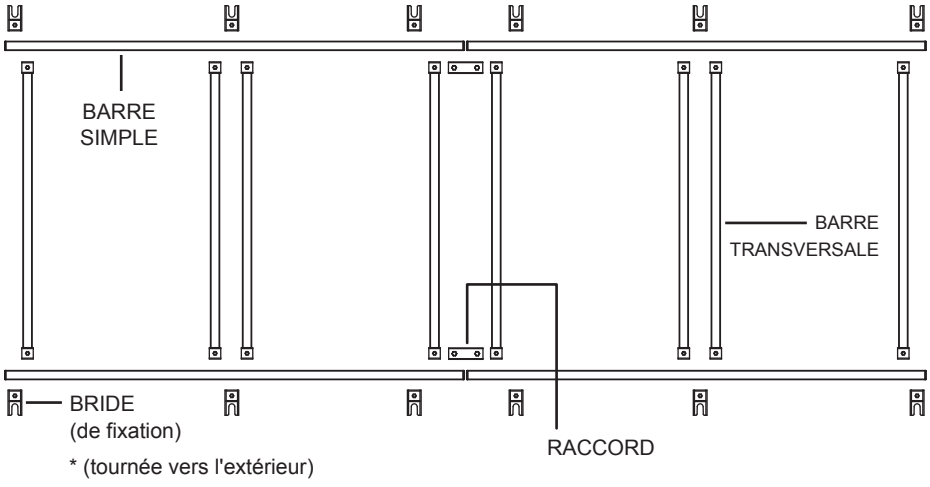

3 Vérifier à nouveau l'espacement des BARRES TRANSVERSALES par rapport aux unités pour s'assurer que les points de soutien seront bien placés.

4 * Nota : Les BRIDES de fixation des pieds doivent être tournées vers l'extérieur et les PIEDS seront donc placés à l'extérieur du châssis. Cependant, si le châssis est destiné à un espace limité ou exigu, certains PIEDS pourront être amenés à se trouver à l'intérieur du châssis, auquel cas les BRIDES doivent être tournées vers l'intérieur.

5 Avec les éléments disposés ainsi, commencer le montage section par section, en coulissant les BARRES SIMPLES dans les BARRES TRANSVERSALES et les BRIDES de fixation des pieds.

6 Visser les boulons, sans trop les serrer, sur les BARRES TRANSVERSALES et les BRIDES de fixation.

7 Soulever chaque section pour fixer les PIEDS dans les BRIDES de fixation. Régler la hauteur des PIEDS avant de serrer les boulons.

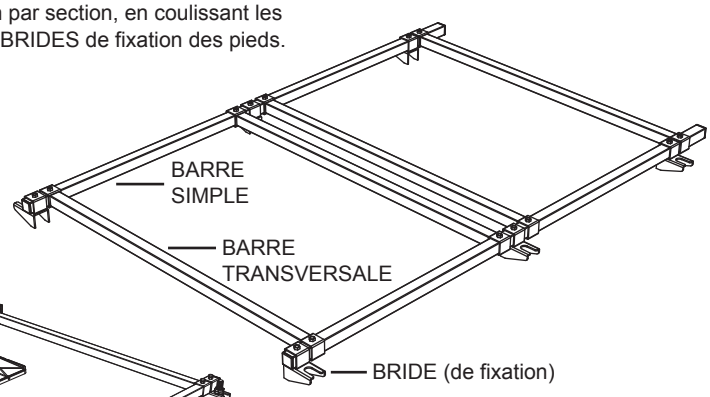

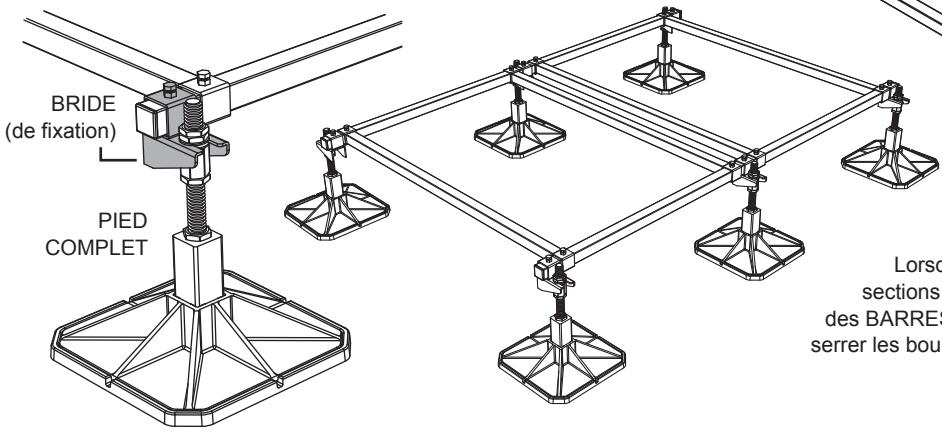

8 Lorsque le système Big Foot est composé de deux sections ou plus, fixer les RACCORDS aux extrémités des BARRES SIMPLES pour assembler les sections, puis serrer les boulons pour réunir les deux BARRES SIMPLES.

9 Serrer les boulons du châssis avant de positionner les unités sur les BARRES TRANSVERSALES.

10 Si possible, utiliser les KITS de fixation fournis pour fixer les unités sur les BARRES TRANSVERSALES.

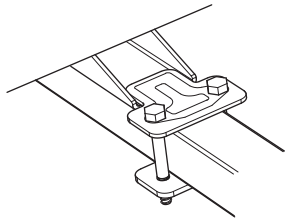

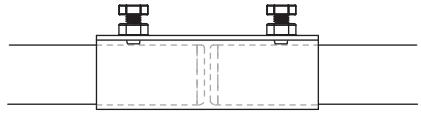

PROJECT REF:	N/A
UNIT REF:	N/A
FOOT PRESSURE:	N/A
UDL:	N/A

Material grade: BS EN 10219-1:2006 (S235JR). Welding standard: BS EN ISO 15614-1. Galvanizing standard: BS EN ISO 1461:2009
Reference specification document "Custom Fabrication Specification" (BF-SPEC-050411) for further information
Reference specification document "Big Foot Systems Cross Bar Specification (BF-SPEC-230610) for further information

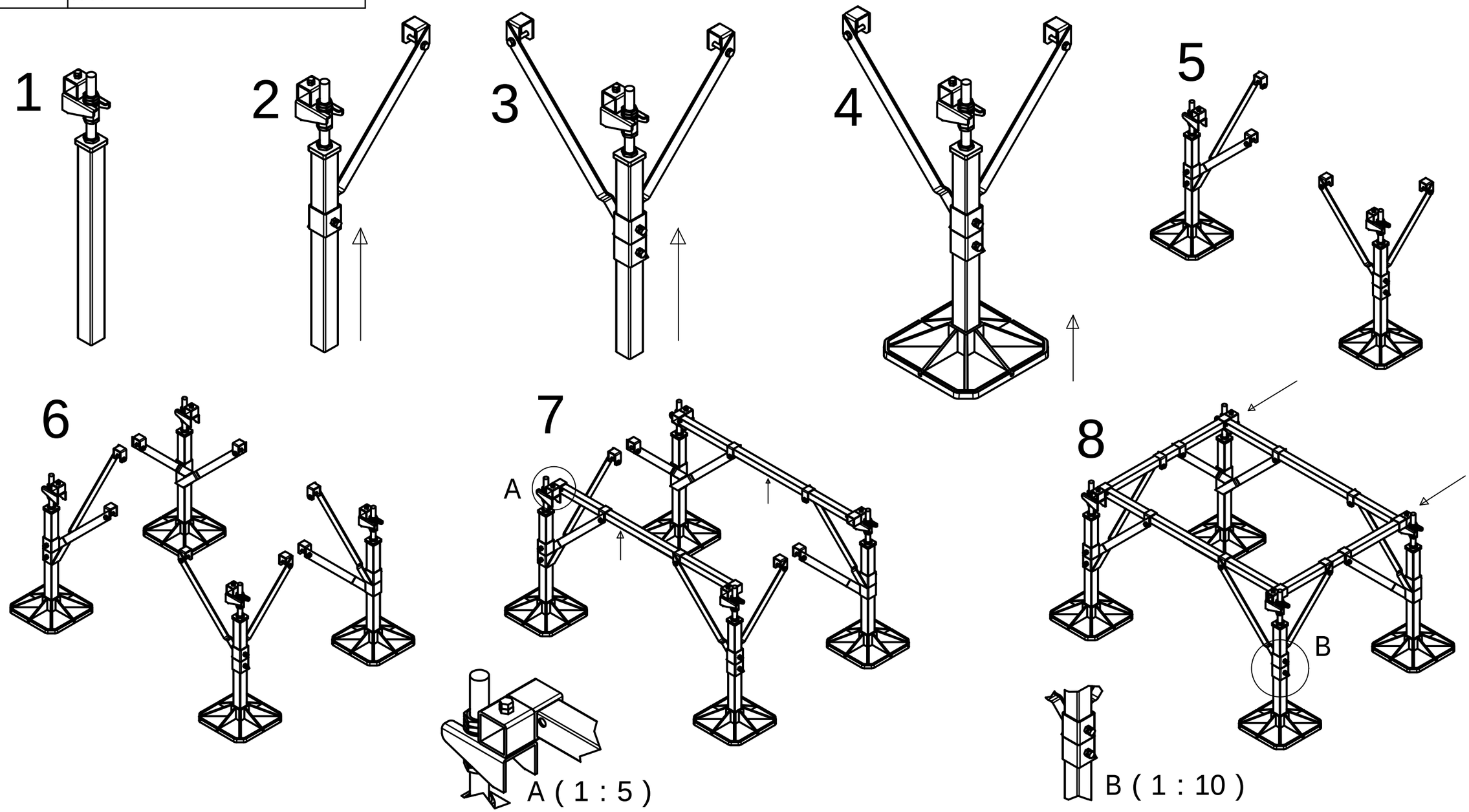

Installation and application considerations should include health, safety and enviromental needs, regulatulations and standards, codes of practice, climate conditions, installation location, product orientation, evaluation of the roof structure, composition, surface and condition, ancillary and complimentary products and materials. Big Foot Systems recommend that all rooftop products are handled and installed by suitably qualified persons. All scheme designs are based on the use of Big Foot Systems' products and materials only. Terms and conditions available on request

REV	A	
DATE:	08/09/2015	
DRAWN:	S BIRCH	
CHECKED:	A SIMMANS	

SCALE: 1 : 10

DIMENSIONS IN mm U.O.S

TOLERANCES: 0.0 ± 0.5mm U.O.S

SHEET 1 OF 1

A3

TITLE:
1.0m x 1.2m with 800 High Legs

DWG No.
B9569-002.dwg

THIS DRAWING IS COPYWRIGHT AND
THE PROPERTY OF BIG FOOT SYSTEMS LIMITED